【改訂版】

サッカー

責任者　西尾　亮二（県立松山西中等）
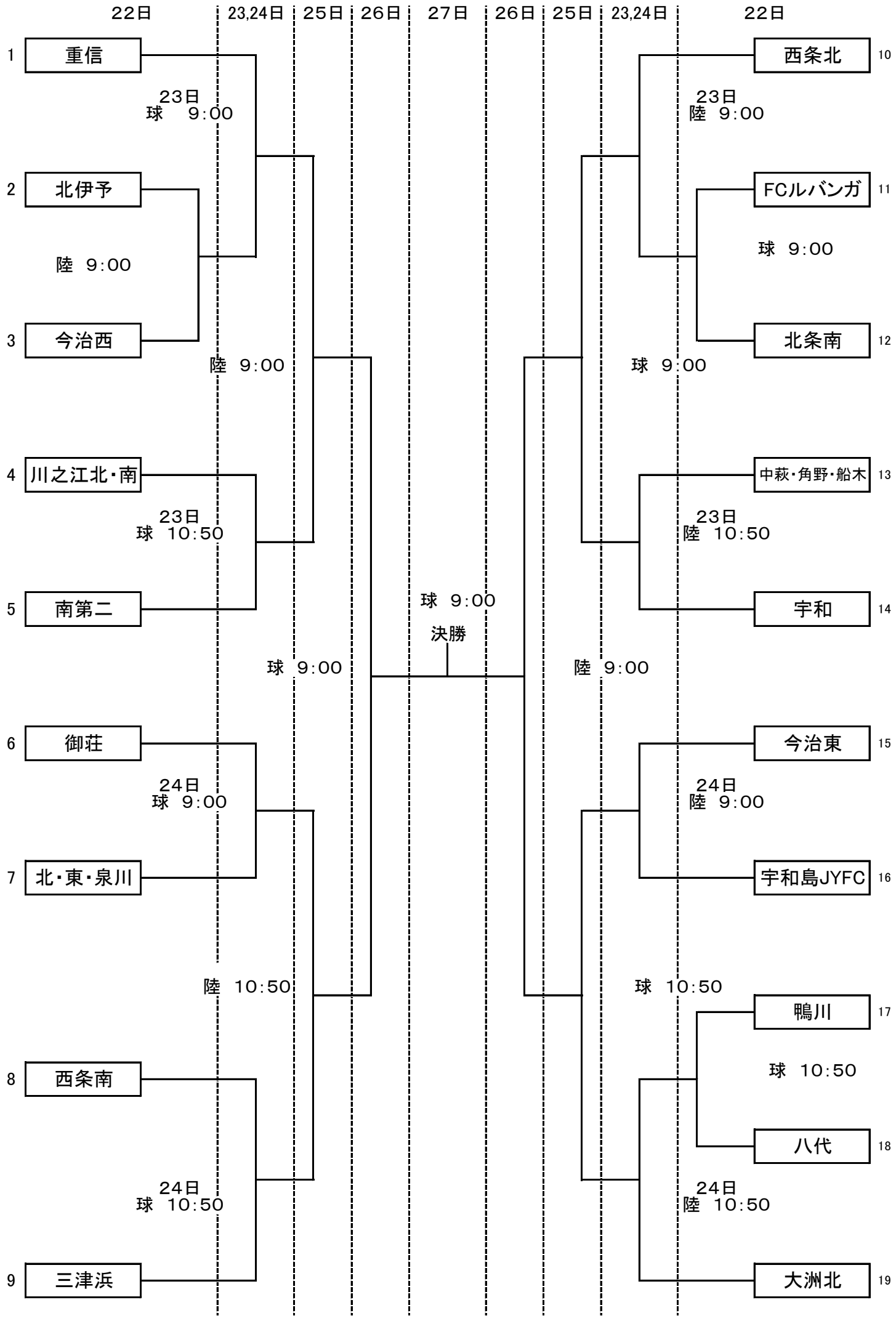
１　期　　日　　令和6年7月22日（月）～27日（土）
２　会　　場　　22日（月）北条スポーツセンター陸上競技場・球技場
23日（火）北条スポーツセンター陸上競技場・球技場
24日（水）北条スポーツセンター陸上競技場・球技場
25日（木）北条スポーツセンター陸上競技場・球技場
26日（金）北条スポーツセンター陸上競技場・球技場
27日（土）北条スポーツセンター球技場