サ　ッ　カ　ー

1　期　日　　平成２０年７月２０日（日）～２３日（水）
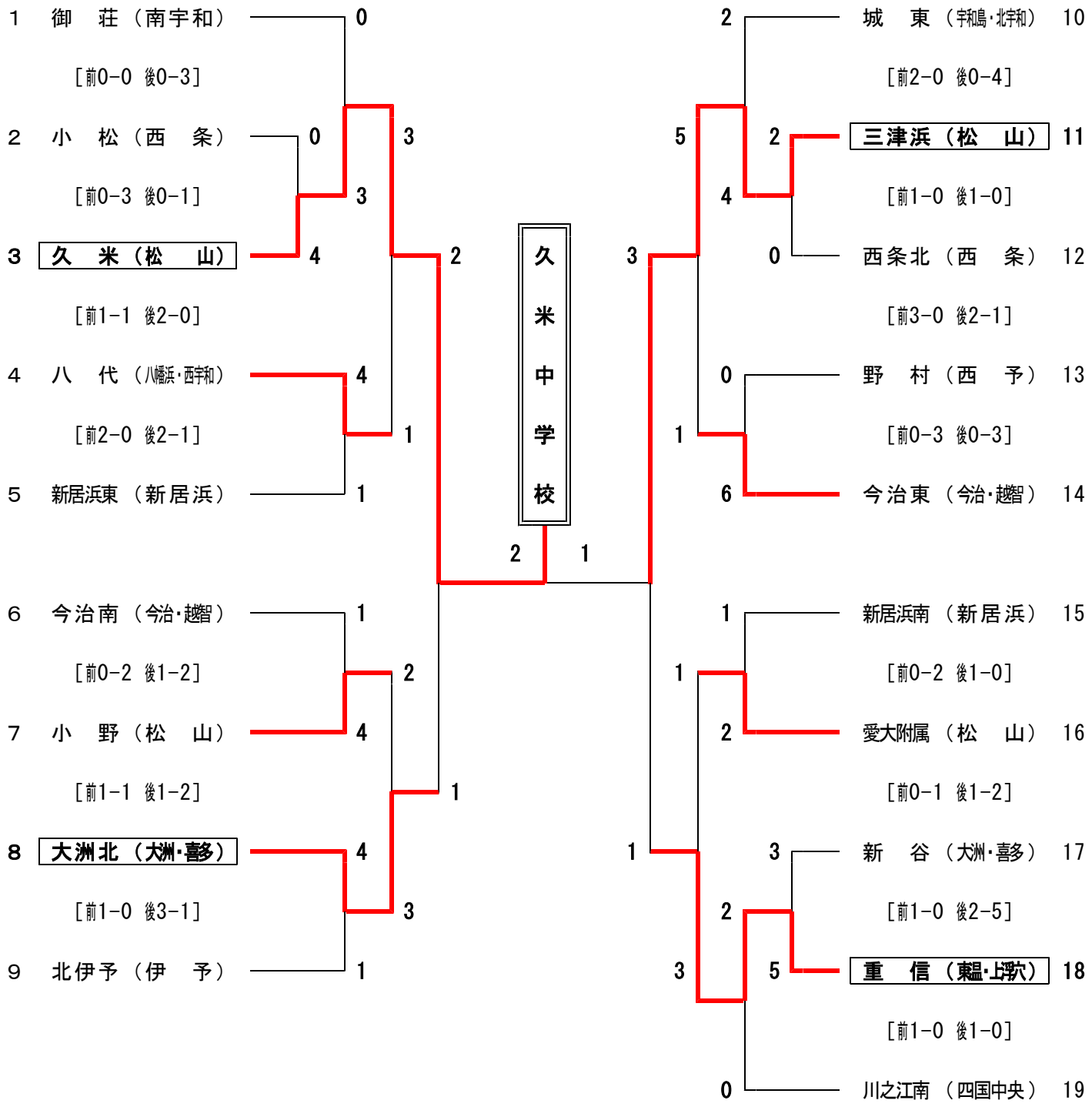
2　会　場　　愛媛県総合運動公園球技場・多目的広場・補助競技場