サ　ッ　カ　ー

責任者　西尾　亮二（県立松山西中）

1 期　　日　　令和6年10月16日(水)～21日(月)

2 会　　場　　16日：北条スポーツセンター陸上競技場(北陸)・同球技場(北球)

17日：北条スポーツセンター陸上競技場(北陸)・同球技場(北球)

18日：北条スポーツセンター球技場(北球)

21日：北条スポーツセンター陸上競技場(北陸)・同球技場(北球)

3 開　会　式　　実施しない

4 監 督 会 議　　16日　　8:30 ～ ※全チーム監督参加のこと
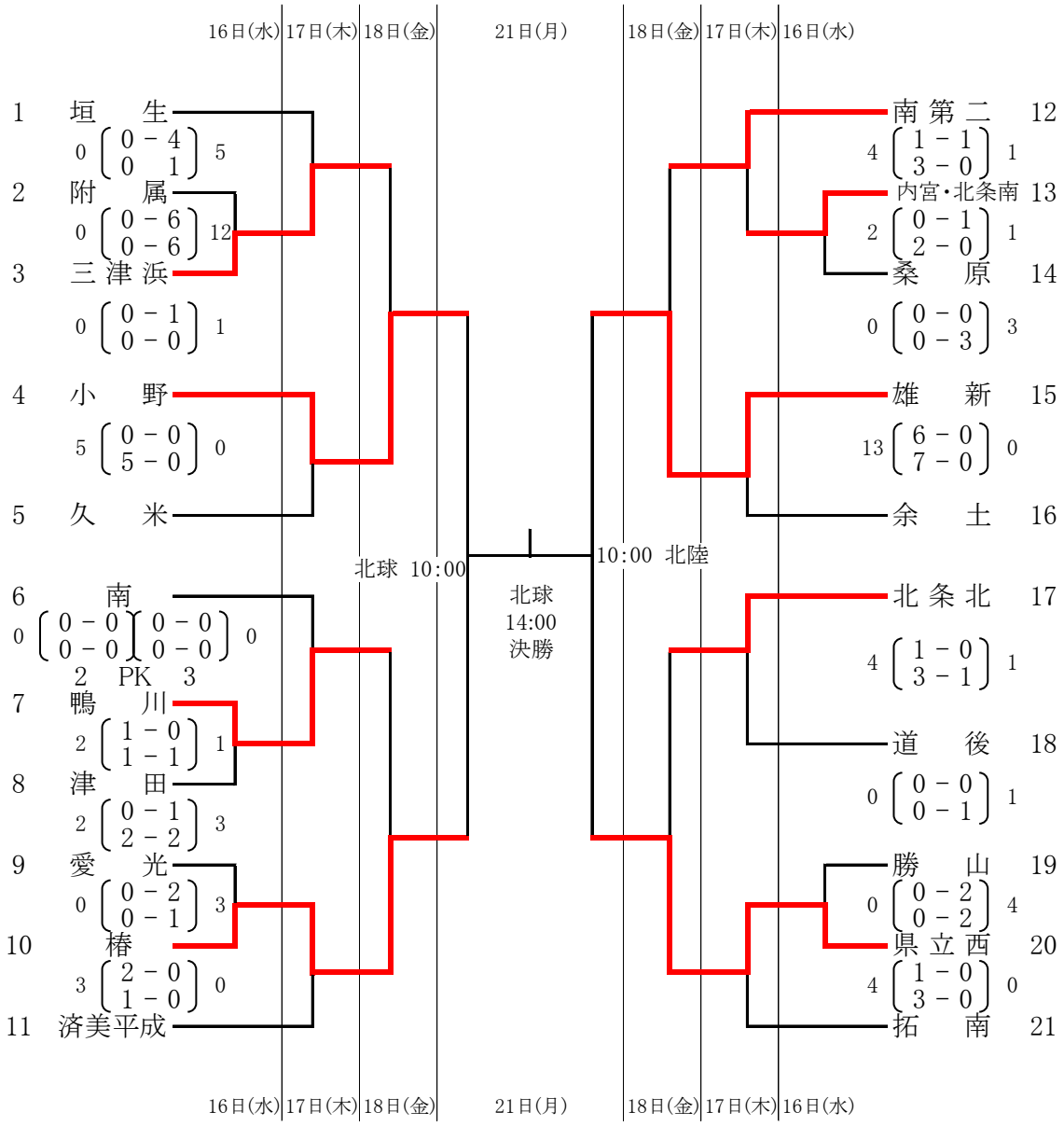
5 組 み 合 わ せ